PRODUCT-DETAILS

PTMS25606

PTMS25606A Form M&C swiv 2,5PW H600 D6

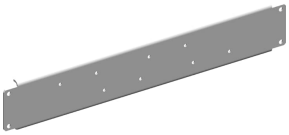

Ogólne informacje

Extended Product Type	PTMS25606
ID Produktu	2CPX021037R9999
Numer EAN	4011617210375
Opis katalogowy	PTMS25606A Form M&C swiv 2,5PW H600 D6
Opis	PTMS25606A Form M&amp

Charakterystyka zamówienia

Numer EAN	4011617210375
Minimalna ilość zamówienia	1 sztuka
Kod taryfy celnej	85389099

Wymiary

Waga produktu netto	13.178 kg

Informacje o pakowaniu

Jednostka opakowania	1 sztuka

(poziom 1)	
Szerokość opakowania (poziom 1)	572.000 mm
Wysokość opakowania (poziom 1)	889.000 mm
Długość opakowania (poziom 1)	127.000 mm
Waga opakowania brutto (poziom 1)	13.705 kg

Dodatkowe informacje

Nazwa produktu	PTMS25606A Form M&C swiv 2,5PW H600 D6

Certyfikaty i deklaracje (Numer dokumentu)

Deklaracja zgodności - CE	No declaration needed

Klasyfikacje

Kod klasyfikacji	U
WEEE Category	Product Not in WEEE Scope

Kategorie
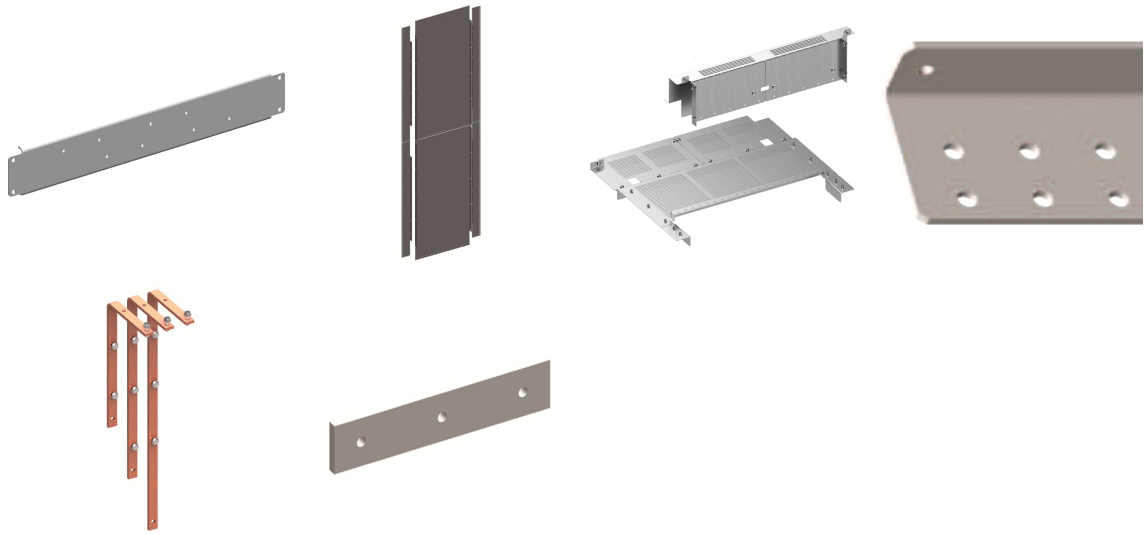
Produkty niskiego napięcia i systemy → Obudowy → Obudowy rozdzielnic głównych → Modular Boards - TriLine