Технический паспорт изделия

DOS-0607W000IA3KU0

SICK
Sensor Intelligence.

Информация для заказа

Тип	Артикул
DOS-0607W000IA3KU0	6007363

Другие варианты исполнения устройства и аксессуары → www.sick.com/

Подробные технические данные

Технические характеристики

Группа принадлежностей	Разъемы и кабели
Серия принадлежностей	Готовые к сборке штекерные соединители
Вид разъема, конец A	Разъём "мама", M26, 7-контактный, Угловые отражатели
Компоненты для подключения	Винтовые контакты
Цвет штекерного соединителя	Серый
Экранирование	Без экрана
Допустимый диаметр провода	7 mm ... 9 mm
Допустимое сечение провода	0,5 mm² ... 1,5 mm²
Расчетное напряжение	≤ 50 V
Расчетное импульсное напряжение	4 V
Допустимая нагрузка по току	10 A
Тип защиты	IP65
Рабочая температура	
Головка	–40 °C ... +90 °C

Габаритный чертеж (Размеры, мм)

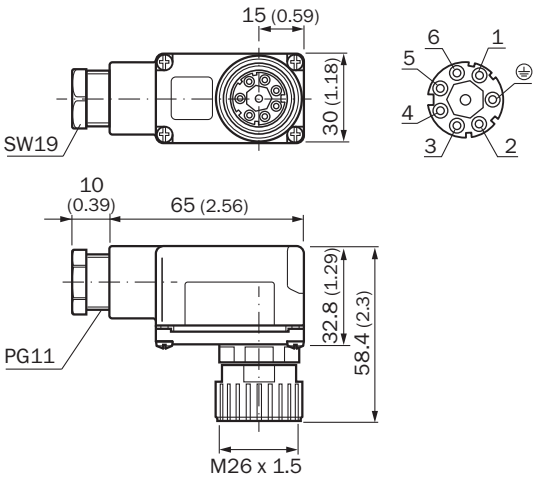

Может быть изменено производителем без предварительного уведомления

ОБЗОР КОМПАНИИ SICK

Компания SICK – ведущий производитель интеллектуальных датчиков и комплексных решений для промышленного применения. Уникальный спектр продукции и услуг формирует идеальную основу для надежного и эффективного управления процессами, защиты людей от несчастных случаев и предотвращения нанесения вреда окружающей среде.

Мы обладаем солидным опытом в самых разных отраслях и знаем все о ваших технологических процессах и требованиях. Поэтому, благодаря интеллектуальным датчикам, мы в состоянии предоставить именно то, что нужно нашим клиентам. В центрах прикладного применения в Европе, Азии и Северной Америке системные решения тестируются и оптимизируются под нужды заказчика. Все это делает нас надежным поставщиком и партнером по разработке.

Всеобъемлющий перечень услуг придает завершенность нашему ассортименту: SICK LifeTime Services оказывает поддержку на протяжении всего жизненного цикла оборудования и гарантирует безопасность и производительность.

Вот что для нас значит термин «Sensor Intelligence».

РЯДОМ С ВАМИ В ЛЮБОЙ ТОЧКЕ МИРА:

Контактные лица и представительства → www.sick.com