Produktdatenblatt
Technische Daten

XS612B1PAL10EX
XS6-Indu. Näher.sch. M12, L50mm, Messing, Sn 4mm, 12-48 V DC, 10m Kabel

EAN Code : 3389110955040

Hauptmerkmale

Produktserie	OsiSense XS ATEX D
Name der Reihe	Anwendung
Sensortyp	Induktiver Näherungssensor
Geräteanwendung	ATEX Staub
Bezeichnung des Sensors	XS6
Sensorausführung	Zylindrisch M12
Größe	53 mm
Gehäusetyp	Befestigt
Versenkt montierbar	Bündig montierbar
Material	Metall
Gehäusematerial	Vernickeltes Messing
Nennschaltabstand	4 mm
Typ des Ausgangssignals	Digital
Verdrahtungstechnik	3-drahtig
Funktion digitaler Ausgang	1S
Art des Ausgangsstroms	DC
Digitaler Ausgang	PNP
Elektrische Verbindung	Kabel
Kabellänge	10 m
Nennhilfsspannung [UH,nom]	12-48 V DC mit Verpolungsschutz
Schaltleistung in mA	<= 200 mA mit Überlast- und Kurzschlussschutz
Schutzart (IP)	IP68 entspricht IEC 60529 IP69K

Zusatzmerkmale

Gewindetyp	M12 x 1
Erfassungsfrontseite	Vorne

Haftungsausschluss: Diese Dokumentation dient nicht als Ersatz für die Beurteilung der Eignung oder Verlässlichkeit dieser Produkte für bestimmte Verwendungsbereiche des Benutzers und darf nicht zu diesem Zweck verwendet werden.

Frontmaterial	PPS
Erfassungsbereich	> 2.5...4 mm
Betriebszone	0…3,2 mm
Differenzialstrecke	1-15 % von Sr
Zusammensetzung des Kabels	3 x 0,34 mm²
Kabelisolierung	PvR
Status-LED	Ausgangsstatus: 1 LED (gelb)
Versorgungsspannungsgrenzen	10…58 V DC
Taktfrequenz	<= 2500 Hz
Maximum voltage drop	<2 V (Status geschlossen)
Leistungsaufnahme	<= 10 mA keine Last
Maximum delay first up	10 ms
Maximale Verzögerungsreaktion	0,2 ms
Maximum delay recovery	0,2 ms
Beschriftung	II2 D-Ex tb IIIC T90 °C Db IP68
Gewindelänge	42 mm
Höhe	12 mm
Länge	53 mm

Montage

Normen	EN/IEC 60079-31 EN/IEC 60079-0
Richtlinien	2014/34/EU - ATEX directive
Produktzertifizierungen	IEC-Ex INE 17.0006 INERIS 04ATEX0022X
Umgebungstemperatur bei Betrieb	-20…60 °C
Vibrationsfestigkeit	25 gn Amplitude = +/- 2 mm (f = 10…55 Hz) entspricht IEC 60068-2-6
Stoßfestigkeit	50 gn für 11 ms entspricht IEC 60068-2-27
Staubzone	Zonen 21 - 22

Nachhaltigkeit

Angebotsstatus nachhaltiges Produkt	Green Premium Produkt
EU-RoHS-Richtlinie	Übererfüllung der Konformität (außerhalb EU RoHS-Scope) EU-RoHS-Deklaration
Quecksilberfrei	Ja
Informationen zu RoHS-Ausnahmen	Ja
Umweltproduktdeklaration	Produktumweltprofil
Circular Econmomy-Eignung	Entsorgungsinformationen

Vertragliche Gewährleistung

Garantie	18 months

XS612B1PAL10EX

Abmessungen

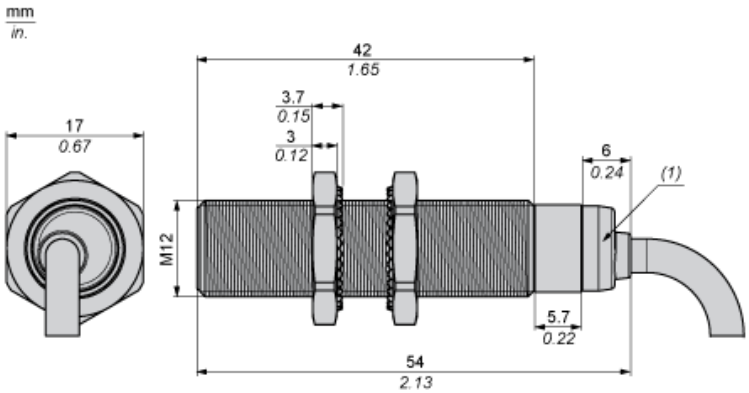

(1) LED

XS612B1PAL10EX

Mindestmontageabstände

Nebeneinander

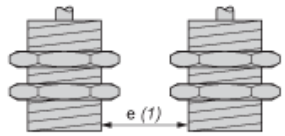

e(1) ≥ 8 mm / 0,31 in.

Gegenüber

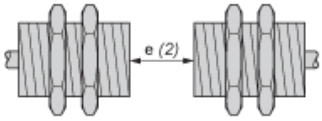

e(2) ≥ 48 mm / 1,89 in.

Gegenüber Metallumgebung

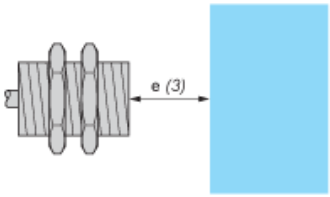

e(3) ≥ 12 mm / 0,47 in.

Montage

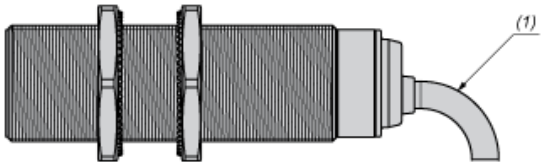

(1) Biegeradius des Kabels: 4 x externer Kabeldurchmesser

XS612B1PAL10EX

Schaltpläne

PNP

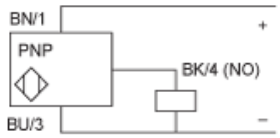

BU : Blau
BN : Braun
BK : Schwarz